Möbelfüße
furniture legs

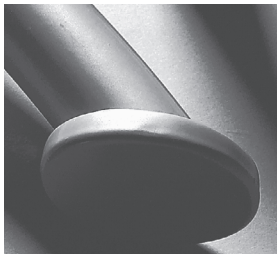

Möbelfüße
furniture legs

Möbelfüße aus Profilrohr

· lieferbar in verschiedenen Durchmesser- und Befestigungsmöglichkeiten
· höhenverstellbar oder mit Stopfen
· Oberfläche : kunststoffbeschichtet oder verchromt

furniture legs made from profile tube

· available in various diameters and screw on plates
· finish epoxy coated or chrome plated

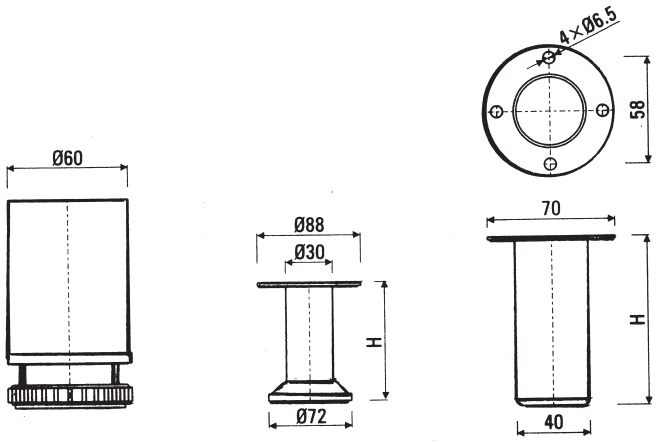

Möbelfüße aus Stahlblech

· in unterschiedlichen Designs lieferbar
· zum Anschrauben an den Polsterrahmen
· Oberfläche: kunststoffbeschichtet oder verchromt

furniture legs made from sheet steel

· available in different designs
· to screw on to the upholstery frame
· finish : epoxy coated
chrome plated

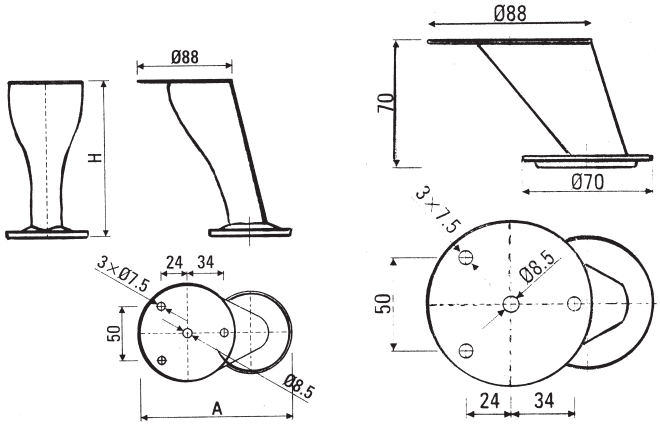

Verschiedenartige Artikel: Anfrage mit Muster oder Zeichnungen

Varions article: inquisy with - drawing
- sample