Polsterbeschläge
upholstery fittings
ferrures de meubles capitonnés

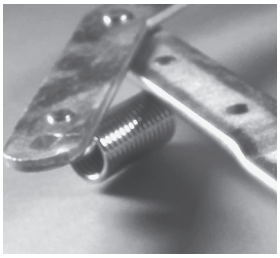
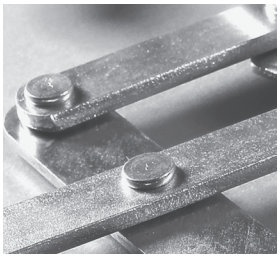
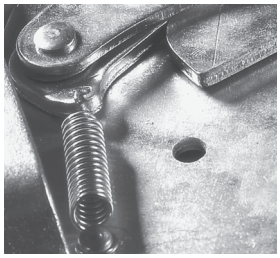

Polsterbeschläge werden nach Kundenvorgaben geliefert.
Die hier gezeigten Artikel sind Anwendungsbeispiele.

Upholstery fittings are available customized.
The showed items are application examples.

Ferrures de meubles capitonnés sur demand.
Les illustrations et dessins techniques ne sont que des examples de application.

Programmübersicht
summary
sommaire du programme

	Artikel	Item	Seite Page
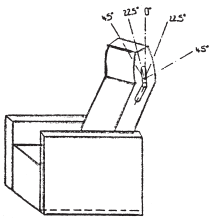	Rastergelenke - mit Tellerfeder - mit Zahnraster	upholstery joints - with friction catch - with tooth catch	76
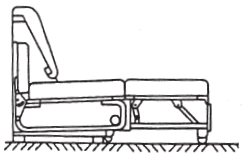	Sofabettbeschläge - Kippbeschläge - Aufklappbeschläge - Verwandlungsbeschläge	sofabed fittings - tipping fittings - fittings to open bedding stores - lift mechanism	80
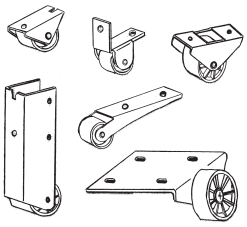	Rollen - Möbelrollen zum Anschrauben - Möbelrollen - Ausziehstopper	castors - castors to screw on - furniture castors - stopper	83
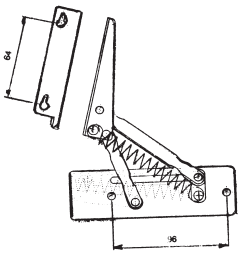	Scharniere - Flachscharniere - Einbohrscharniere - Hülsengelenk - Hochstellbeschläge	hinges - flat hinges - drill in hinges - upholstery joints - lift fittings	84
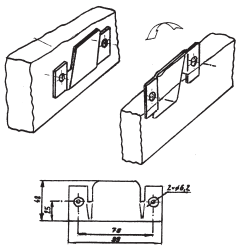	Verbinder - steckbare Verbinder - Bettverbinder - Tischverbinder	connecting fittings - put in fittings - connecting fittings for beds - table corner fittings	85

2970

Rastergelenk, ohne Winkel
Upholstery joint without brackets
charnière à cran

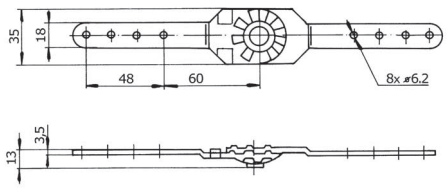

· Rasterung: 45°
· Betätigung kräftebezogen auf Hebelarm L= 560 mm
24 N; 21 N; 18 N; 16 N; 12 N
· Oberfläche: galvanisch verzinkt
· Verpackung: 40 Paar / Karton

· Friction catch: 45°
· Power to move (relating to a lever L=560 mm)
24 N; 21 N; 18 N; 16 N; 12 N
· finish: zinc plated
· packing: 40 pairs / cartoon

· position: 45°
· la force exerce sur le bras de la puissance longueur = 560 mm
24 N; 21 N; 18 N; 16 N; 12 N
· finition: zingué par électrolyse
· emballage: 40 paires par carton

Artikel-Nr. Item-No. Référence	Kraft / N Power / N force / N
2970.1.024	24
2970.2.021	21
2970.3.018	18
2970.4.016	16
2970.5.012	12

2972

Rastergelenk, einseitig abgewinkelt
Upholstery joint, with one brackets
charnière à cran, coudée d'un côté

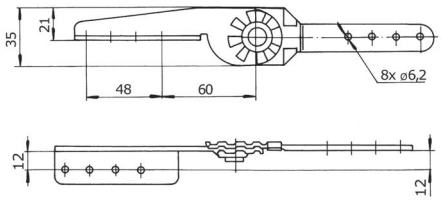

· Rasterung: 45°
· Betätigung kräftebezogen auf Hebelarm L= 560 mm
24 N; 21 N; 18 N; 16 N; 12 N
· Oberfläche: galvanisch verzinkt
· Verpackung: 40 Paar / Karton

· Friction catch: 45°
· Power to move (relating to a lever L=560 mm)
24 N; 21 N; 18 N; 16 N; 12 N
· finish: zinc plated
· packing: 40 pairs / cartoon

· position: 45°
· la force exerce sur le bras de la puissance longueur = 560 mm
24 N; 21 N; 18 N; 16 N; 12 N
· finition: zingué par électrolyse
· emballage: 40 paires par carton

Artikel-Nr. Item-No. Référence	Kraft / N Power / N force/ N
2972.1.024	24
2972.2.021	21
2972.3.018	18
2972.4.016	16
2972.5.012	12

2971

Rastergelenk, beidseitig abgewinkelt
Upholstery joint, with two brackets
charnière à cran, coudée des deux côtés

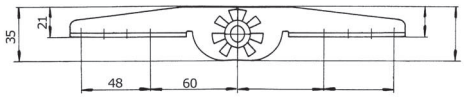

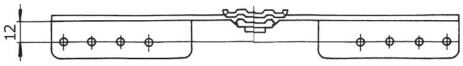

· Rasterung: 45°
· Betätigung kräftebezogen auf Hebelarm L= 560 mm
24 N; 21 N; 18 N; 16 N; 12 N
· Oberfläche: galvanisch verzinkt
· Verpackung: 40 Paar / Karton

· Friction catch: 45°
· Power to move (relating to a lever L=560 mm)
24 N; 21 N; 18 N; 16 N; 12 N
· finish: zinc plated
· packing: 40 pairs / cartoon

· position: 45°
· la force exerce sur le bras
de la puissance: longueur = 560 mm,
24 N; 21 N; 18 N; 16 N; 12 N
· finition: zingué par électrolyse
· emballage: 40 paires par carton

Artikel-Nr. Item-No. Référence	Kraft / N Power / N force/ N
2971.1.024	24
2971.2.021	21
2971.3.018	18
2971.4.016	16
2971.5.012	12

2974

Polstergelenk gerade

Ratchet joint, with catch, straight

charnière à cran d'arrêt, droit

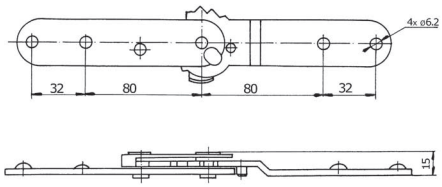

· Rasterung: in Bereichen v. 22,5° mit federbelastete Klinke
· Oberfläche: galvanisch verzinkt
· Verpackung: 25 Paar / Karton

· catch position: in intervals of 22,5°, spring operated
· finish: zinc plated
· packing: 25 pairs / box

· position: avec arrêt à ressort: environ 22,5°
· finition: zingué par électrolyse
· emballage: 25 paires par carton

Artikel-Nr. Item-No Référence
2974.00.Zn

2975

Polstergelenk mit Zahnrasterung, Winkel oben

Ratchet joint, with catch, top brackets

charnière à cran d'arrêt, équerre dans le haut

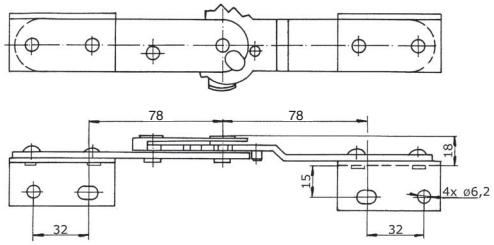

· Rasterung: in Bereichen v. 22,5° mit federbelastete Klinke
· Oberfläche: galvanisch verzinkt
· Verpackung: 25 Paar / Karton

. catch position: in intervals of 22,5°, spring operated
. finish: zinc plated
. packing: 25 pairs / box

· position: avec arrêt à ressort: environ 22,5°
· finition: zingué par électrolyse
· emballage: 25 paires par carton

Artikel-Nr. Item-No Référence
2975.00.Zn

2976

Rastergelenk mit Klinke, Winkel unten
Ratchet joint with catch, bottom brackets
charnière à cran d'arrêt, équerre dans le bas

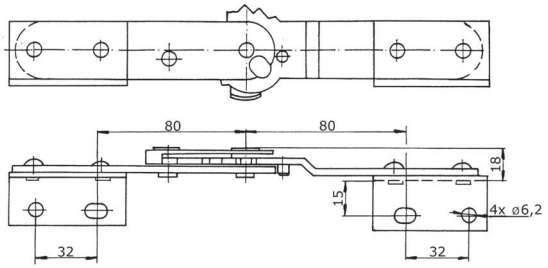

· Rasterung:	in Bereichen v. 22,5° mit federbelastete Klinke
· Oberfläche:	galvanisch verzinkt
· Verpackung:	25 Paar/ Karton
. catch position:	in intervals of 22,5°, spring operated
. finish:	zinc plated
. packing:	25 pairs/ box
· position:	avec arrêt à ressort: environ 22,5°
· finition:	zingué par électrolyse
· emballage:	25 paires par carton

Artikel-Nr. Item-No Référence
2976.00.ZN

Anwendungsbeispiele
Application examples
Exemples d'application

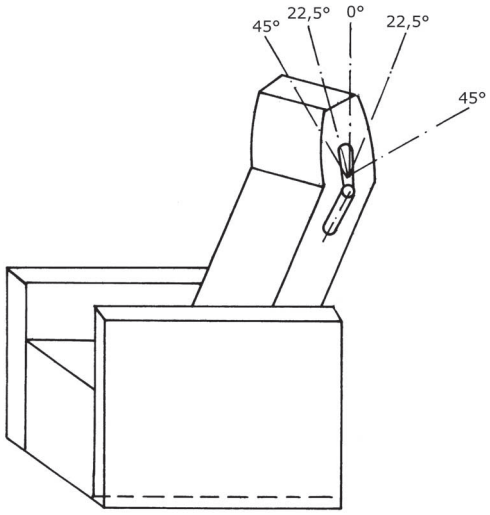

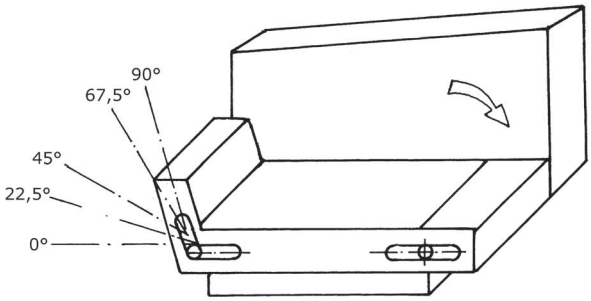

Kippbeschläge
tipping fittings

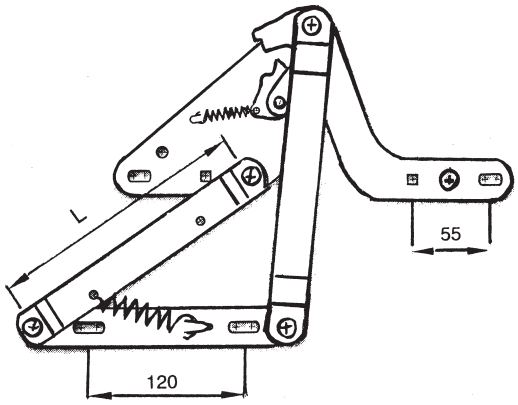

· Umwandlung von Sitz- in Liegefläche
· geeignet für Sitzwinkel von 110° und 125°
· Oberfläche galvanisch verzinkt

· to change seat to sleeping area
· available for angles 110° and 125°
· finish zinc plated

Artikel-Nr.	auf Anfrage
Item-no.	on request

Anwendungsbeispiele
Application examples

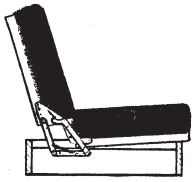

Angebot: Verschiedene Modelle (komplette Sets) für:
– verschiedenartige Klapp- und Öffnungsvarianten
– unterschiedliche Befestigungsarten am Gestell

Anfrage: – mit Darstellungen auf den Seiten 80–85
– mit eigener Zeichnungsvorlage
– mit Mustervorlage

Aufklappbeschläge für Bettkästen
fittings for open bedcases

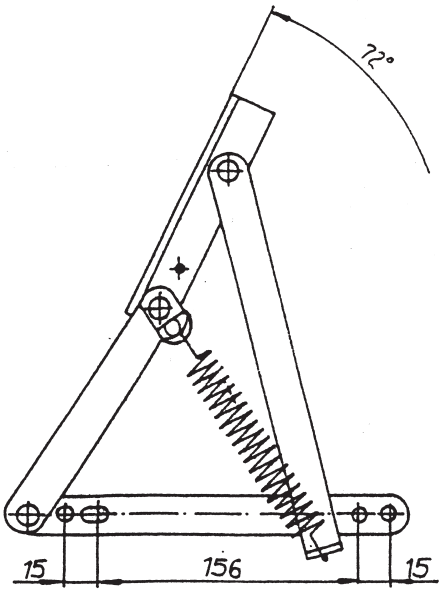

· geeignet zum Aufklappen von Bettkästen seitlich und von vorn
· mit Zugfedern für unterschiedliche Belastungen lieferbar
· Oberfläche galvanisch verzinkt

· to open bedcases lateral or in front
· fitted with tension springs for various load capacities
· finish zinc plated

Artikel-Nr.	auf Anfrage
Item-no.	on request

Anwendungsbeispiele
Application examples

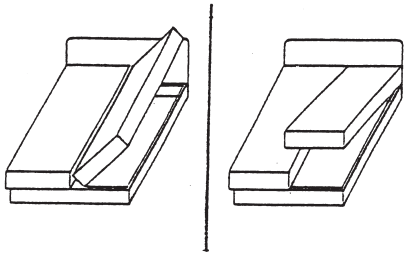

Verwandlungsbeschläge
Lift mechanism

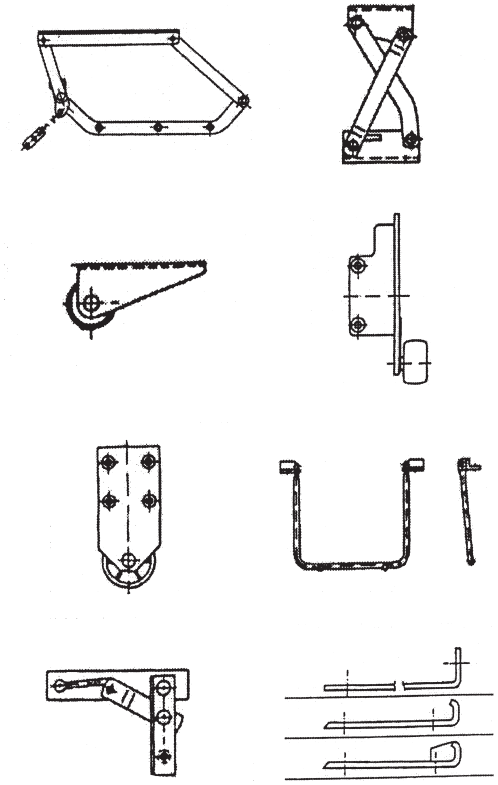

· zur Verdoppelung von Schlaf-/Liegefläche
· Schlaffläche in Sitz-Höhe
· Oberfläche galvanisch verzinkt

· to enlarge the sleeping area at seat height
· finish: zinc plated

Artikel-Nr.	auf Anfrage
Item-no.	on request

Anwendungsbeispiele
Application examples

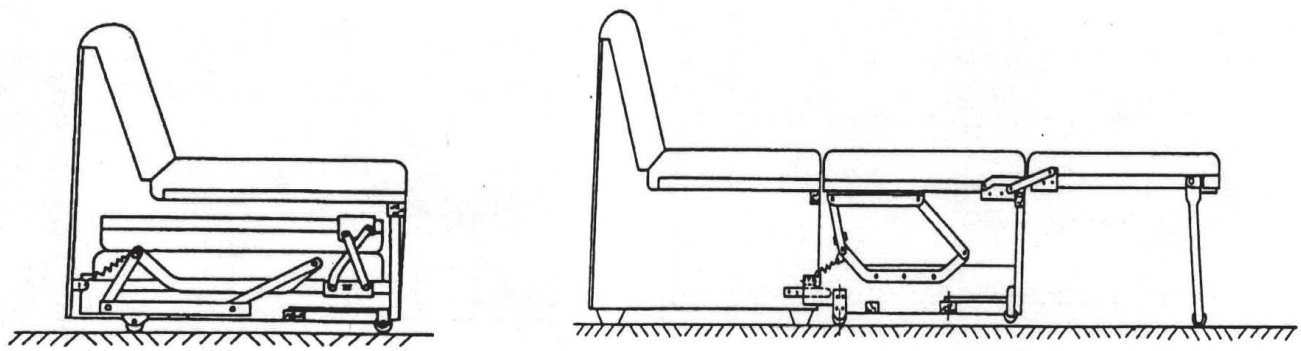

Rollen
castors

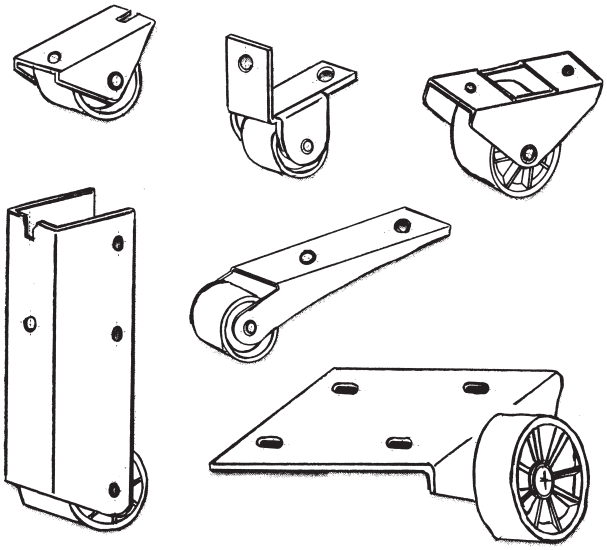

Möbelrollen zum Anschrauben

· Ausführung: - Metallteile stahlverzinkt
- Rollen Kunststoff

· Montage : - zum Unterschrauben
- mit abgewinkeltem Blech zur zusätzlichen Stabilisierung der Holzkonstruktion

castors to screw on

· material : - steel zinc plated
- running rollers plastic

· assembly : - to screw on to wooden frame
- with bracket to stabilize the frame construction

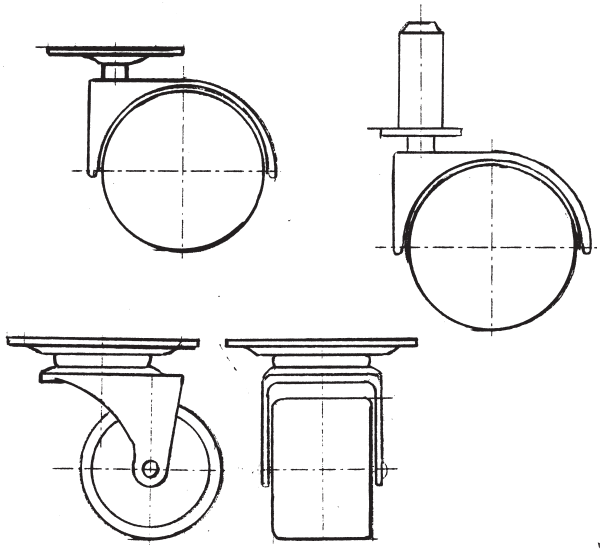

Möbel-Lenkrollen

· mit gummiummantelten Laufrädern bei Rollen mit Stahlgehäuse
· Möbelrollen mit Kunststoffgehäuse Raddurchmesser 50 mm

furniture castors

· castors with metal case and rubber coated wheels
· castors with plastic case diameter of the wheel 50 mm

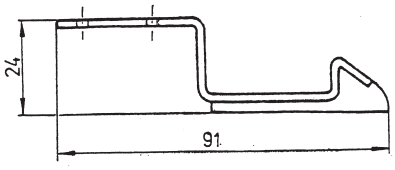

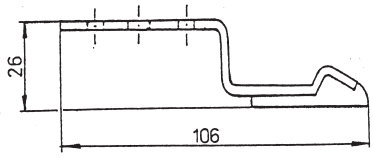

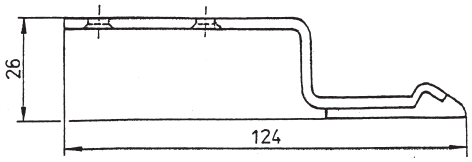

Ausziehstopper

· mit Gummiauflage zum Einsatz auf Holzfußböden
· Oberfläche galvanisch verzinkt

stopper

· fitted with rubber for wooden floor
· finish zinc plated

Scharniere
hinges

Flachscharniere zum Aufschrauben

· Abmessungen auf Anfrage
· Oberfläche galvanisch verzinkt

flat hinges to screw on

· Dimensions on request
· finish zinc plated

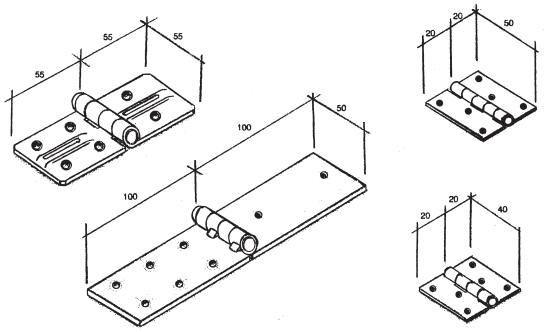

Einbohrscharniere

· zur beweglichen Verbindung stumpf aneinander stoßende Teile
· Werkstoff : Stahl verzinkt

drill in hings

· to connect moveable parts
· material : steel, zinc plated

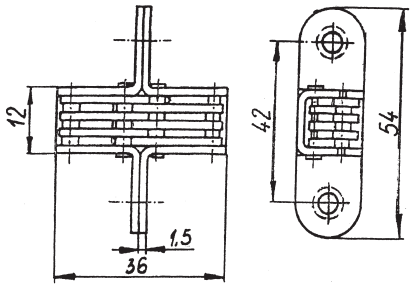

5

Hülsengelenk

· für Armlehnen mit schmalen Zargen
· Hülsendurchmesser 25 mm
· Verstellwinkel : 22°/45°/67°/90°

upholstery joints

· for armrest with slim-line frames
· positions 22°/45°/67°/90°

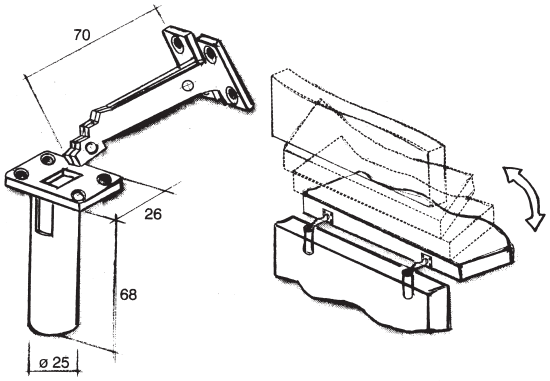

Hochstellbeschläge

· für Eckbank-Klappen mit und ohne Feder
· Oberfläche : chromatiert

lift fittings

· for corner seating units with and
· without spring
· finish zinc plated

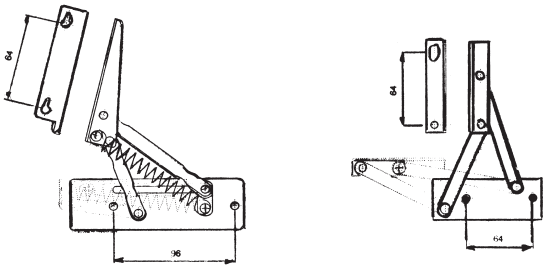

Verbinder
connecting fittings

Verbindungsbeschlag, steckbar

· Beschlag für lösbare Steckverbindung
· Oberfläche galvanisch verzinkt

connecting fitting

· for soluble connection
· finish zinc plated

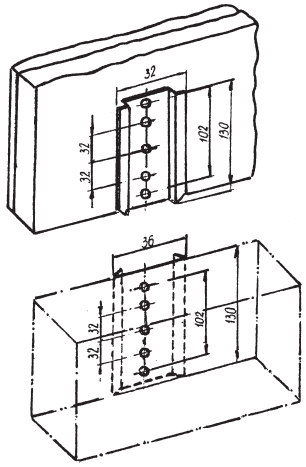

Bettverbinder

· bestehend aus zwei ineinandersteckbare konische Metallteile
· Oberfläche galvanisch verzinkt

connecting fittings for beds

· consists of 2 put- in metal parts
· finish zinc plated

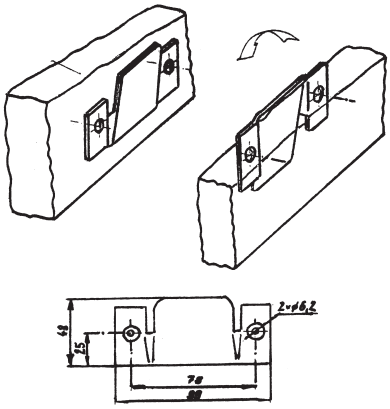

Tischverbinder

· Verbinder für Tischbein/Zarge
· Oberfläche galvanisch verzinkt

table corner fittings

· to connect table leg and beam
· finish zinc plated

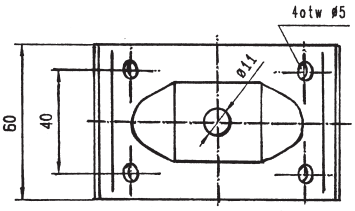

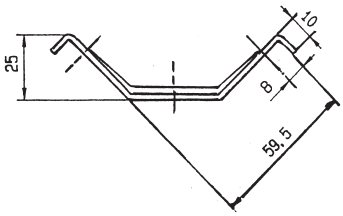

5